

1016325

ZIPS-KOE | Kit de haut-parleur IP extérieur

Le Kit de haut-parleur IP extérieur Zenitel vous permet de concevoir des haut-parleurs IP sur mesure grâce à la technologie audio IP éprouvée de Zenitel

- Créez des solutions de haut-parleurs IP intérieurs 30 W personnalisées
- Protégé contre les projection d'eau et la poussière(IP66)
- Adaptez votre solution pour répondre aux exigences spécifiques de chaque application
- Compatible avec Zenitel Connect, ICX-AlphaCom, IC-EDGE et SIP (pour les communications externes via un IPBX)
- Prise en charge d'un large éventail de normes de réseau IP
- Compatible ONVIF
- Commande de relais, d'entrées/sorties numériques et de voyants à LED externes
- Configuration, supervision et mises à jour logicielles à distance
- Alimentation par Ethernet (PoE)

Zenitel Connect SIP IC-Edge ICX-AlphaCom IP-66 Audio Volume automatique Qualité de voix HD

Réseau

Description

Le kit haut-parleur IP extérieur Zenitel est conçu pour les organisations ayant besoin d'une plus grande flexibilité qu'un haut-parleur IP standard. Il permet de créer des solutions de haut-parleurs IP extérieurs personnalisées tout en bénéficiant de la qualité audio éprouvée de Zenitel, de son interopérabilité et de ses capacités de gestion à distance

Le kit haut-parleur IP extérieur offre une grande flexibilité de conception pour répondre aux contraintes d'intégration, aux exigences acoustiques et aux besoins fonctionnels propres à chaque application, permettant ainsi d'adapter la solution finale à son environnement de déploiement..

Compatible avec les environnements Zenitel Connect, ICX-AlphaCom, IC-EDGE et SIP standard, le kit s'intègre facilement aux systèmes de communication nouveaux ou existants. La configuration à distance, la supervision et les mises à jour logicielles simplifient le déploiement et la maintenance, tandis que l'alimentation par Ethernet (PoE) assure à la fois l'alimentation électrique et la connectivité réseau via un seul câble

Prenant en charge le contrôle du relais, les entrées et sorties numériques, les voyants externes, ONVIF ainsi qu'une large gamme de standards de communication IP, le kit de haut-parleur IP extérieur peut être adapté à une grande variété d'applications de communication.

Applications typiques:

- Postes de péage
- Tunnels routiers et ferroviaires
- Ponts
- Parkings couverts et aires de stationnements
- Protection périmétrique
- Entrées de bâtiments
- Gares ferroviaires et quais

Zenitel and its subsidiaries assume no responsibility for any errors that may appear in this publication, or for damages arising from the information therein. Zenitel products are developed and marketed by Zenitel. The company's Quality Assurance System is certified to meet the requirements in NS-EN ISO 9001. Zenitel reserves the right to modify designs and alter specifications without notice.

ZENITEL PROPRIETARY. This document and its supplementing elements, contain Zenitel or third party information which is proprietary and confidential. Any disclosure, copying, distribution or use is prohibited, if not otherwise explicitly agreed in writing with Zenitel. Any authorized reproduction, in part or in whole, must include this legend; Zenitel – All rights reserved.

- Voiries municipales et espaces publics
- Sites industriels
- Entrepôts et centres logistiques

Pour plus d'informations, veuillez consulter Zenitel Wiki.

Technical Dimensions

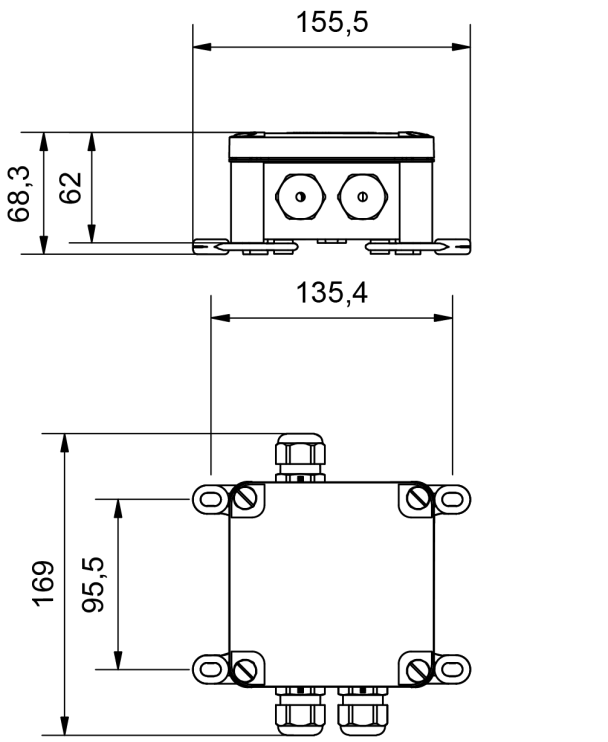

all dimensions in mm

Zenitel and its subsidiaries assume no responsibility for any errors that may appear in this publication, or for damages arising from the information therein. Zenitel products are developed and marketed by Zenitel. The company's Quality Assurance System is certified to meet the requirements in NS-EN ISO 9001. Zenitel reserves the right to modify designs and alter specifications without notice.

ZENITEL PROPRIETARY. This document and its supplementing elements, contain Zenitel or third party information which is proprietary and confidential. Any disclosure, copying, distribution or use is prohibited, if not otherwise explicitly agreed in writing with Zenitel. Any authorized reproduction, in part or in whole, must include this legend; Zenitel – All rights reserved.

Spécifications

GENERALITE

Codecs	G.711, G.722
Puissance de sortie (continue/crête)	7.5W/30W
Dimensions (diamètre × profondeur)	169 x 135.4 x 68.3 mm
Poids	0.3 kg
Montage	Applique
Materiau	PC

RESEAU ET PROTOCOLES

Protocoles	IPv4 (avec DiffServ), SIP, TCP, UDP, HTTPS, TFTP, RTP, DHCP, SNMP, ONVIF, CCoIP® et NTP
Protocole LAN	Power over Ethernet (IEEE 802.3 a-f) Network Access Control (IEEE 802.1x)
Administration et exploitation	HTTP/HTTPS (configuration Web), DHCP, adressage IP statique + IC-EDGE. Mise à jour logicielle automatique à distance. Supervision centralisée
Fonctions avancées de supervision	Ex. : test réseau, test de tonalité, rapports d'état.
SIP supporté	RFC 3261 (SIP base standard), RFC 3515 (SIP refer), RFC 2976 (SIP info)
DTMF supporté	RFC 2833, 2976 (SIP info)

MATERIEL

Connecteur Ethernet	1 x RJ 45
Autres connecteurs	rniers à ressort sans outil, résistants aux vibrations
Entrées et sorties générales	2 x GPIO et 1 x entrée mic/ligne
Sortie auxiliaire	Sortie 24 Vcc pour la commande d'un voyant externe
CRelais inverseur (NO + COM)	48V nominal, max. 100VDC, 70VAC
Option alimentation	PoE
PoE (power over Ethernet)	IEEE 802.3af standard, Class 3 (6.49W to 12.95 W)
Courant maximal consommé	0.35 A
Connecteur auxiliaire configurable	

www.zenitel.com info@zenitel.com Last revision date: 2026-11-03 11:31

Zenitel and its subsidiaries assume no responsibility for any errors that may appear in this publication, or for damages arising from the information therein. Zenitel products are developed and marketed by Zenitel. The company's Quality Assurance System is certified to meet the requirements in NS-EN ISO 9001. Zenitel reserves the right to modify designs and alter specifications without notice.

ZENITEL PROPRIETARY. This document and its supplementing elements, contain Zenitel or third party information which is proprietary and confidential. Any disclosure, copying, distribution or use is prohibited, if not otherwise explicitly agreed in writing with Zenitel. Any authorized reproduction, in part or in whole, must include this legend; Zenitel – All rights reserved.

ENVIRONNEMENT ET CONFORMITÉ

Plage de température de fonctionnement	-40° à 70° C
Plage de température de stockage	-40° à 70° C
Humidité relative	< 95% sans condensation.
CEM	CE et FCC Part 15
Protection IP	IP66

AUTRES SPÉCIFICATIONS

Temps de démarrage du système	10 secondes approx
Information sur l'adresse IP	Adresse IP du haut-parleur sur court-circuit de l'entrée GPIO
Pays de fabrication	Norvège
Garantie	Garantie standard de 2 ans, extensible jusqu'à 5 ans au total (en option payante)

www.zenitel.com info@zenitel.com Last revision date: 2026-11-03 11:31

Zenitel and its subsidiaries assume no responsibility for any errors that may appear in this publication, or for damages arising from the information therein. Zenitel products are developed and marketed by Zenitel. The company's Quality Assurance System is certified to meet the requirements in NS-EN ISO 9001. Zenitel reserves the right to modify designs and alter specifications without notice.

ZENITEL PROPRIETARY. This document and its supplementing elements, contain Zenitel or third party information which is proprietary and confidential. Any disclosure, copying, distribution or use is prohibited, if not otherwise explicitly agreed in writing with Zenitel. Any authorized reproduction, in part or in whole, must include this legend; Zenitel – All rights reserved.